付帯工
車止柵
面格子

車止柵(面格子)構造図

車止柵(面格子)

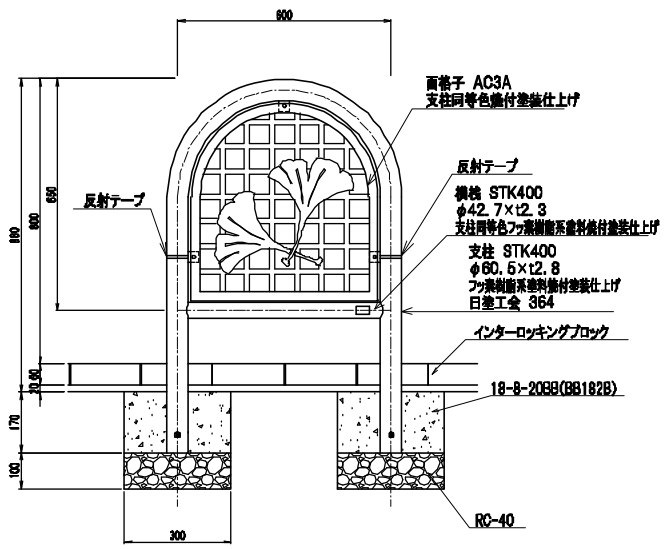

車止柵(面格子)脱着式

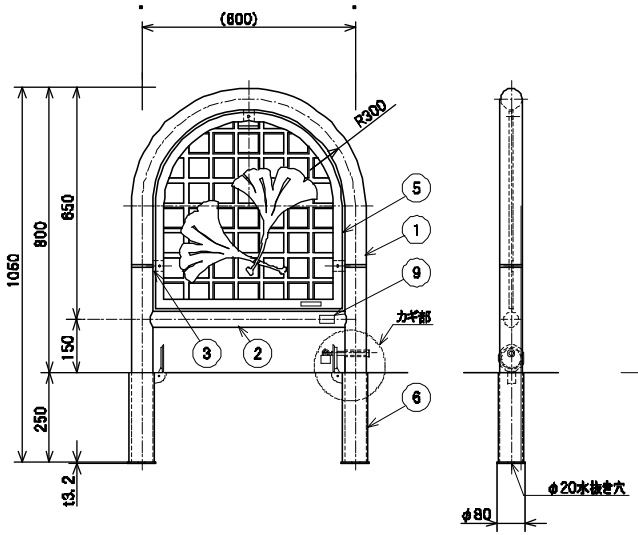

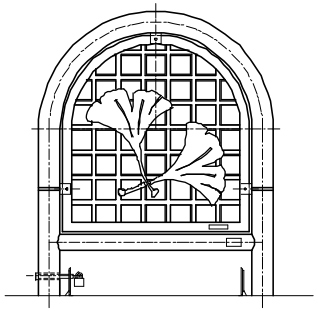

裏 面

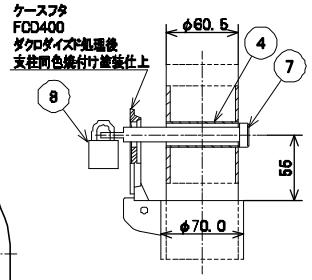

カギ部断面詳細図 S=1/3

材 料 表 (1基当り)

材料名	形状寸法	単位	数量
車止柵	H=0.8 B=0.6	基	1.0
コンクリート	18-8-20BB (BB182B)	m3	0.03
再生クラッシャラン	RC-40	m3	0.02
インターロッキングブロック	敷砂、透水シート含む	m2	0.32
反射テープ		巻	2巻割付け

No	部品名	材質	規格	備考
1	支柱	STK400	φ60.5×t2.8	溶融亜鉛メッキ後 フッ素樹脂系塗料焼付け塗装仕上げ 塗装色：日塗工 364
2	横桟		φ42.7×t2.3	
3	ブラケット	SPCC	R−t3.0x□30	
4	ガイドパイプ	SUS304	φ21.7×t1.5	
5	面格子	AC3A	両面表示用	クロメート処理後 支柱同色焼付け塗装仕上げ
6	フタ付きケース	STK400	φ70.0×t2.8	溶融亜鉛メッキ仕上げ
7	カギボルト	SUS304	φ12×107ℓ	テンパーカラー仕上げ
8	カギ		25ミリ南京錠	カギNO：10C−15
9	社名シール		透明シルバー	2枚貼り付け